输出端
(OUTPUT)

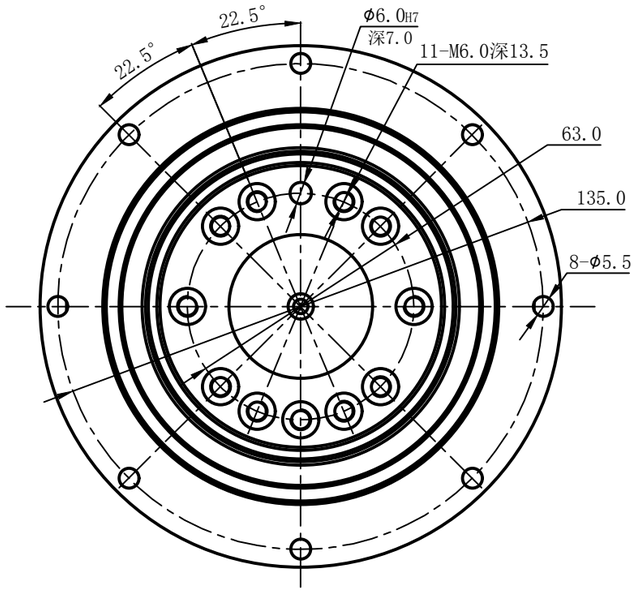

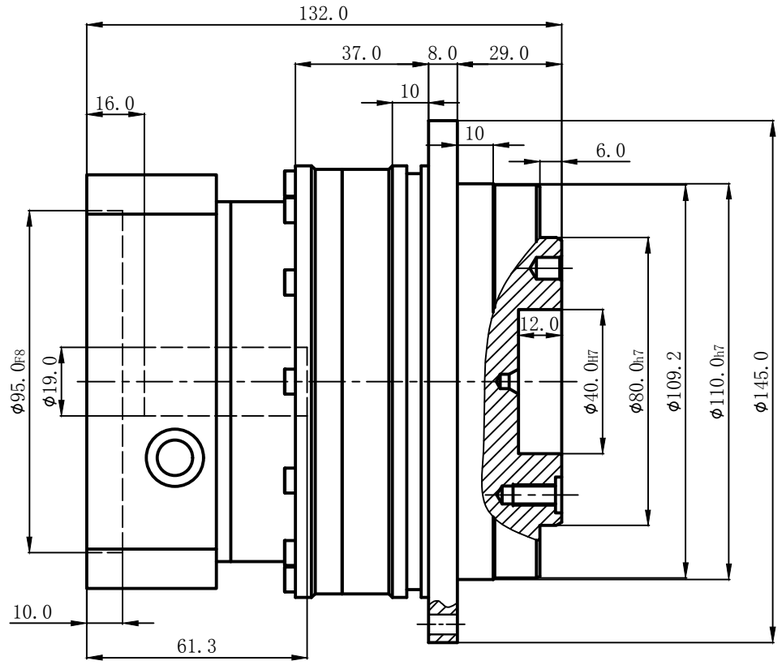

输入端
(INPUT)

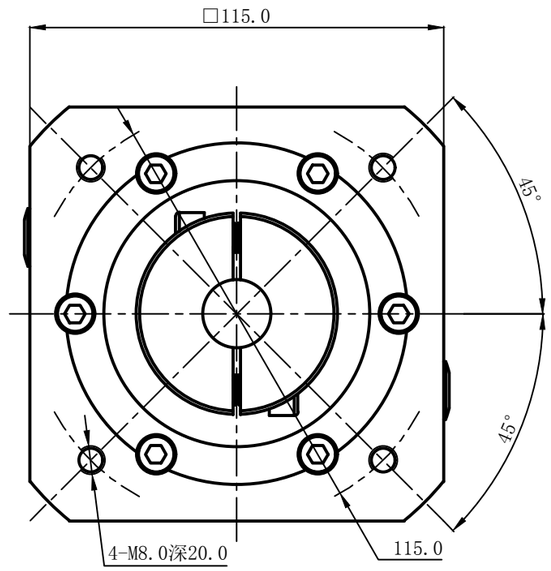

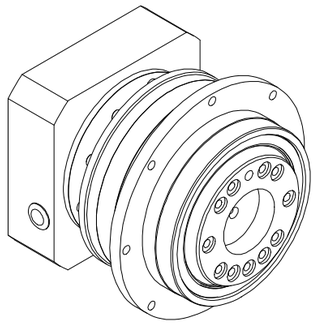

技术特性:

额定输入转速：4000rpm
最大输入转速：8000rpm
最大弯曲力矩：417N
容许轴向力：4550N
平均使用寿命：20000h
满载效率：97%

回程间隙：P0≤1 P1≤3 P2≤5
噪音:≤65dB
工作温度：-10℃～+90℃
防护等级：IP65
安装方式：任意

速比i	4	5	7	10
额定输出扭矩Nm	285	335	310	250
最大输出扭矩Nm	855	1005	930	750
转动惯量Kgcm^2	1.66	1.5	1.45	1.41

标记	处数	分区	更改文件号	签名	年月日
设计			标准化		
绘图			校对		
审核					
工艺			批准		

外观图

PGF110-L1

视角

入力19-95-115-M8

版本	重量	数量	比例
A0			2:3

2020.05.15

备注: