输出端
(OUTPUT)

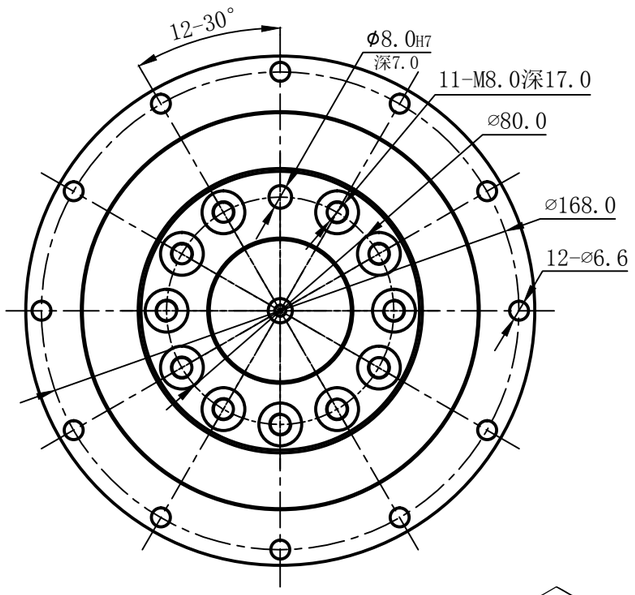

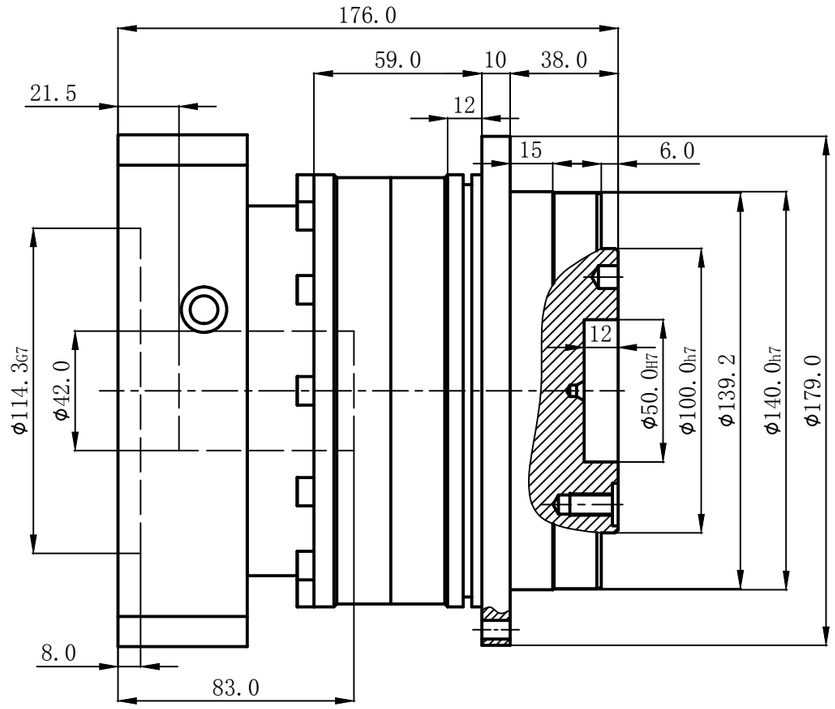

输入端
(INPUT)

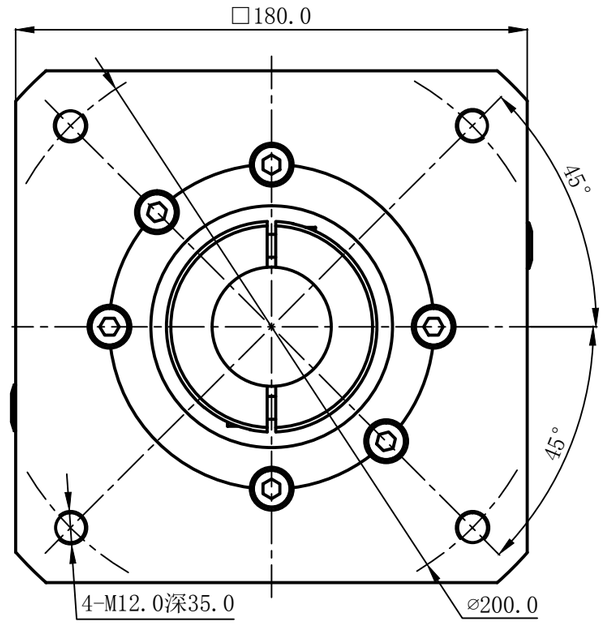

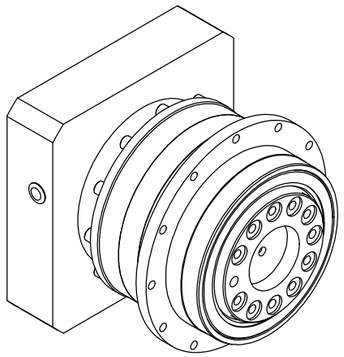

技术特性:

额定输入转速：3000rpm
最大输入转速：6000rpm
最大弯曲力矩：1320N
容许轴向力：6100N
平均使用寿命：20000h
满载效率：97%

回程间隙：P0≤1 P1≤3 P2≤5
噪音:≤68dB
工作温度：-10℃～+90℃
防护等级：IP65
安装方式：任意

速比i	4	5	7	10
额定输出扭矩Nm	582	600	540	500
最大输出扭矩Nm	1746	1800	1620	1500
转动惯量Kgcm^2	7.17	6.52	6.17	6.1

标记	处数	分区	更改文件号	签名	年月日
设计			标准化		
绘图			校对		
审核					
工艺			批准		

外观图

PGF140-L1

视角

入力42-114.3-200-M12

版本	重量	数量	比例
A0			1:2

2020.05.18

备注: