《行星齿轮减速机顾客确认表》
CUSTOMER CONFIRMATION

型号(配电机尺寸)	PGHR115 (输入端19-95-115-M8)
PGR115可实现速比	基于单级速比1:(3、4、5、6、7、8、10)基础上，两级组合可以实现1:12、1:15、1:16……1:100等速比
本次选定速比	

特殊提示 Tips

输入端四螺孔M8；输出轴径25

编辑日期 Edit Time

2022-10-7

共1页 第1页

外形尺寸图
Dimensions

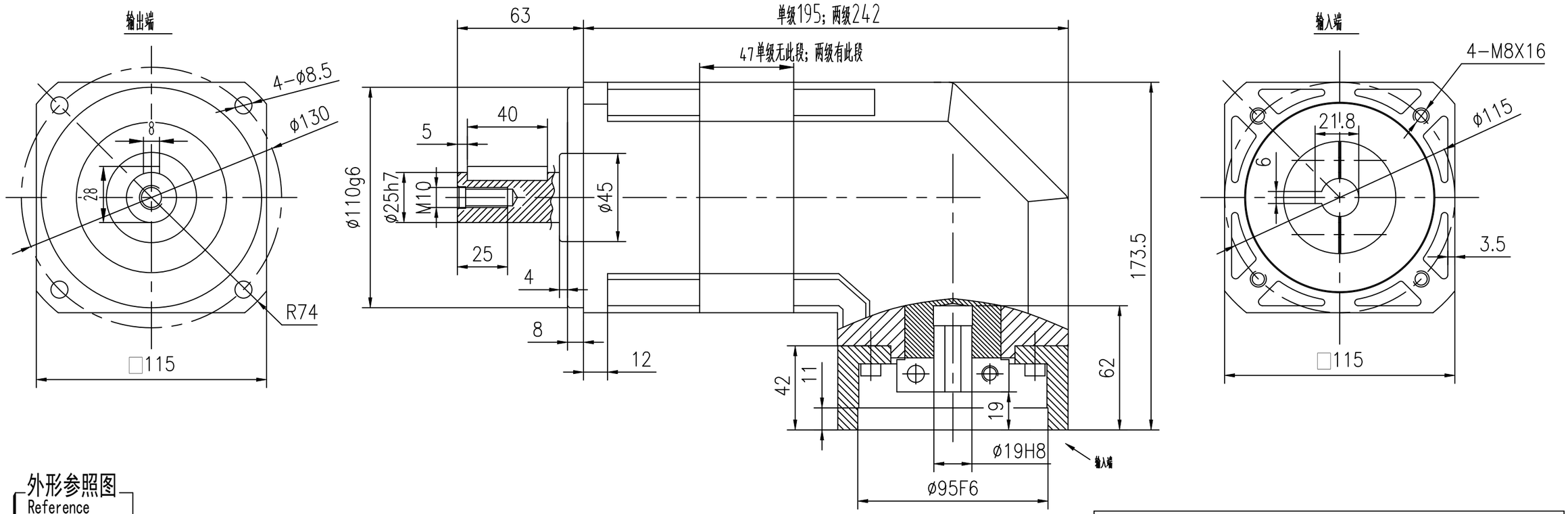

外形参照图
Reference

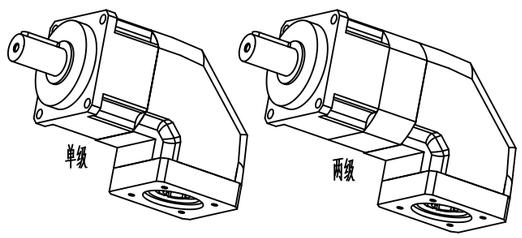

PGR115 参数表 Parameters

① 输出允许负载	速比	1:3	1:4	1:5	1:6	1:7	1:8	1:10	1:15	1:20	1:25	1:35	1:40	1:50	1:70	1:80	1:100
	负载 N.m	283	249	283	266	219	216	210	283	249	283	283	283	283	219	216	210

② 最大允许负载=输出允许负载 x3	⑥ 背隙	单级 ≤9arcmin	⑧ 容许径向力	3380N
③ 额定输入转速 2500rpm		两级 ≤11arcmin	⑨ 容许轴向力	2930N
④ 最大输入转速 5000rpm	⑦ 效率	单级 ≥94%	⑩ 噪音值	≤70dB
⑤ 扭转刚性 15.5N.m/arcmin		两级 ≥90%	⑪ 防护等级	IP65

⑫ 转动惯量	速比	1:3	1:4	1:5	1:6	1:7	1:8	1:10	1:15	1:20	1:25	1:35	1:40	1:50	1:70	1:80	1:100
	惯量 kg.cm²	6.87	6.87	6.87	4.76	6.87	4.76	4.76	6.87	6.87	6.87	6.87	4.76	4.76	4.76	4.76	4.76

客户确认 Please Sign or Seal,then return this. Thank You!

输入法兰镂空

日期 Date: