《行星齿轮减速机顾客确认表》

CUSTOMER CONFIRMATION

型号(配电机尺寸)	PGHR90两级（输入端14-73-98.4-M6）
PGR90可实现速比	基于单级速比1:3、1:4、1:5、1:7、1:8、1:10的基础上，两级组合可以实现1:12、1:15、1:20……1:100等速比
本次选定速比	1:20

特殊提示 Tips

86步进法兰，输入端四螺孔M6；19转14衬套；

输出轴径改小到20

编辑日期 Edit Time

2022-9-19

共1页 第1页

外形尺寸图 Dimensions

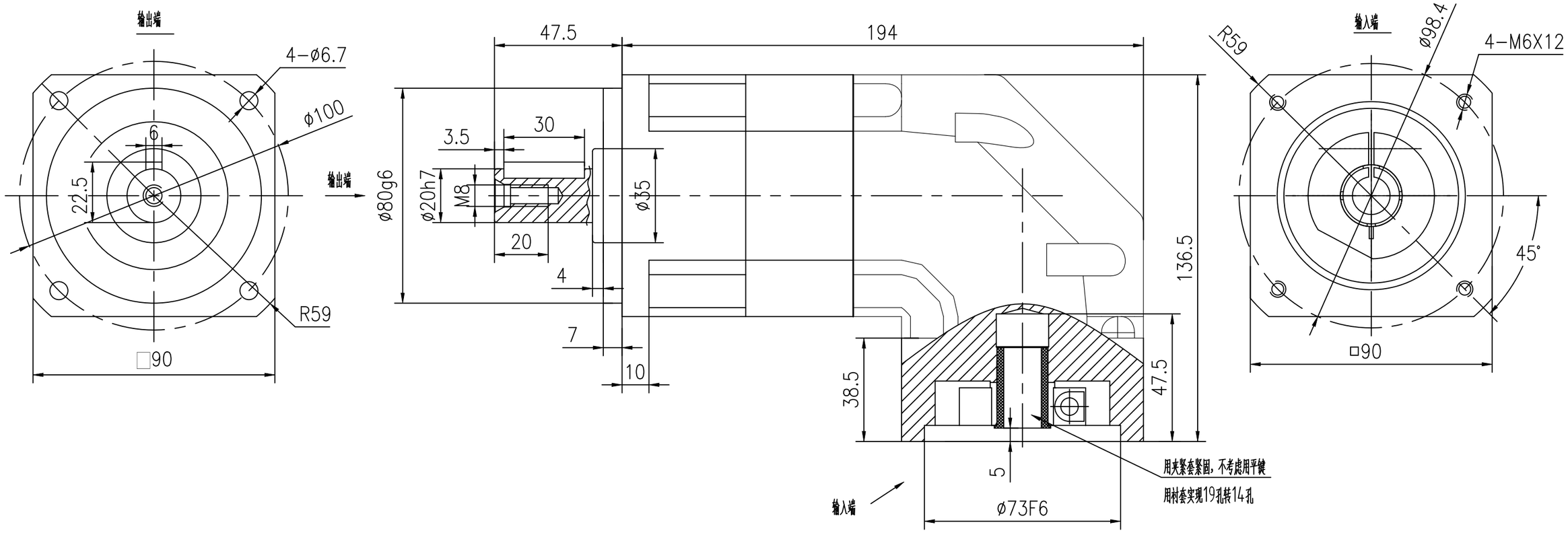

外形参照图 Reference

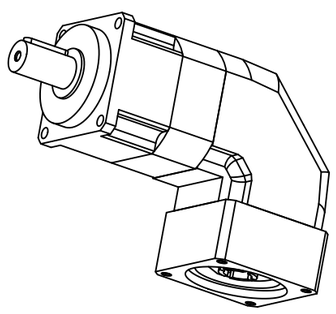

PGR90 — 减速比 Ratio: 1: 20 — 参数表 Parameters					
1	输出允许负载	Output torque: ---- 74.6N.m	7	背隙	Backlash: ---------- ≤12arcmin(具体请询问 Please Consult
2	最大允许负载	Max.Output torque: -- 223.8N.m	8	效率	Efficiency: ----------≥90%
3	额定输入转速	Nominal input speed: 3000rpm	9	噪音值	Noise level: -------≤70dB
4	最大输入转速	Max.input speed: --- 6000rpm	10	扭转刚性	Torsional rigidity: 7.5N.m/arcmin
5	容许径向力	Max.Radial load: ------ 1630N	11	转动惯量	Inertia: -------- 2.28kg.cm²
6	容许轴向力	Max.Axial load: ------ 1420N	12	防护等级	Protection class: IP65

客户确认 Please Sign or Seal,then return this. Thank You!

日期 Date: